SCHEMAT MONTAŻU BIURKA ...

KACPER

Elementy			
lp	Nazwa elementu	Ilość	Wymiary
1.	Blat	1	1000x500
2.	Bok szafki	1;1	730x450
3.	Bok	1	730x450
4.	Wieniec	1	350x450
5.	Wieniec	1	230x450
6.	Przegroda pionowa	1	250x450
7.	Łączyna	1	415x250
8.	Klawiatura	1	585x400
9.	Drzwiczki	1	560x345
10.	Front szuflady	1	170x345
11.	Boczki szuflady	2	130x400
12.	tył szuflady	1	130x258
13.	Półka	1	318x400
14.	Ścianka tylnia	1	345X760
15.	Dno do szuflady	1	290X405

63-642 perzów
Trębaczów 69
Tel./fax. (62) 786 17 32
Fax. (62) 599 41 14
Kom.(0) 661 943 475
www.arkos-meble.pl
biuro@arkos-meble.pl

Okucia		
Kod.	Elementy	ilość
KDR	Kołki drewniane	36
KON	Konfirmaty	8
UCH	Uchwyty	2
GW	Gwoździe	
WE	Wkręty euro 3,5x12	18
W3X25	Wkręty 3x25	4
KL	Klej	1
ZZ	Zawiasy zewnętrzne	2
PR	Prowadnica rolkowa	2
W3X20	Wkręty 3x20	6

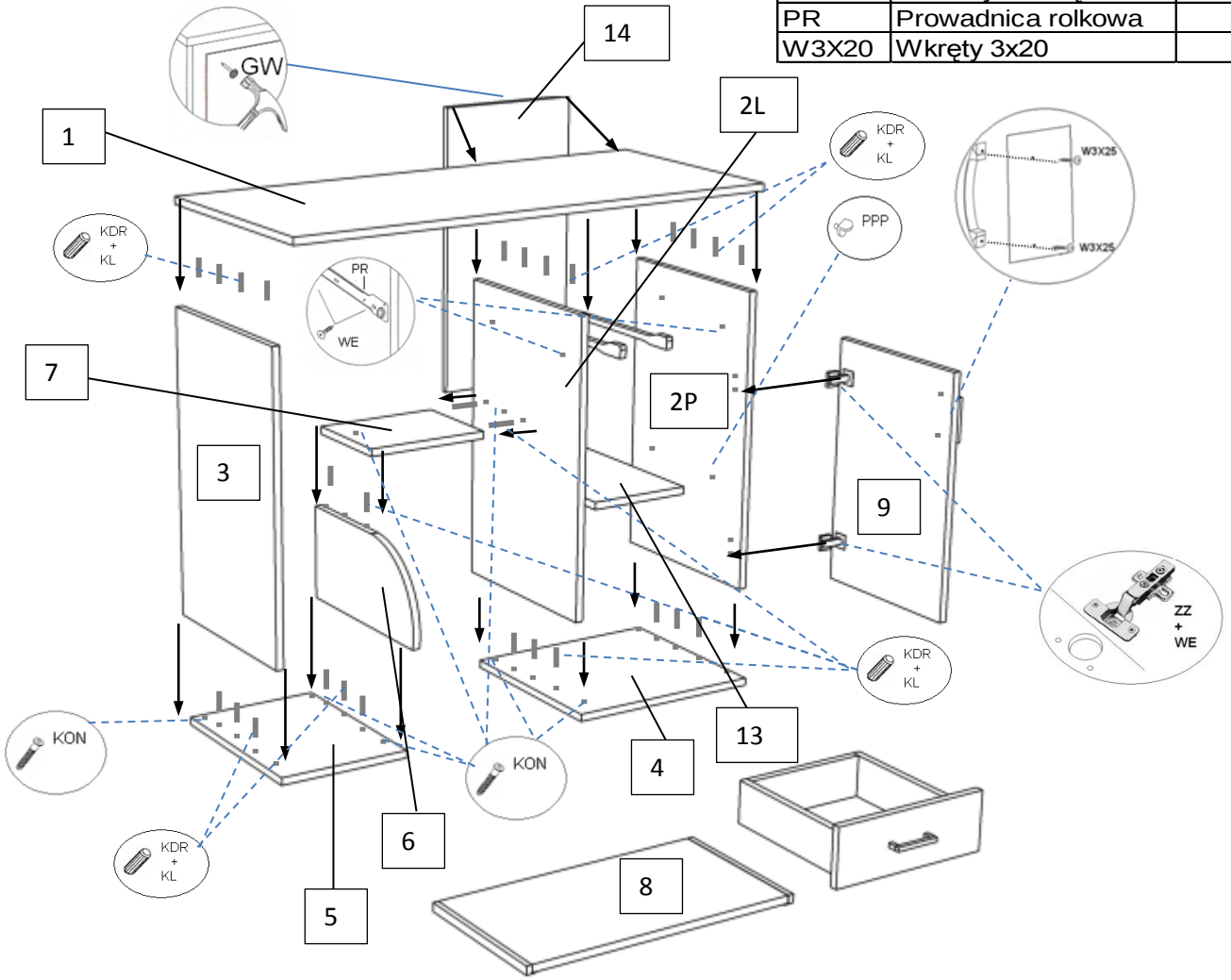

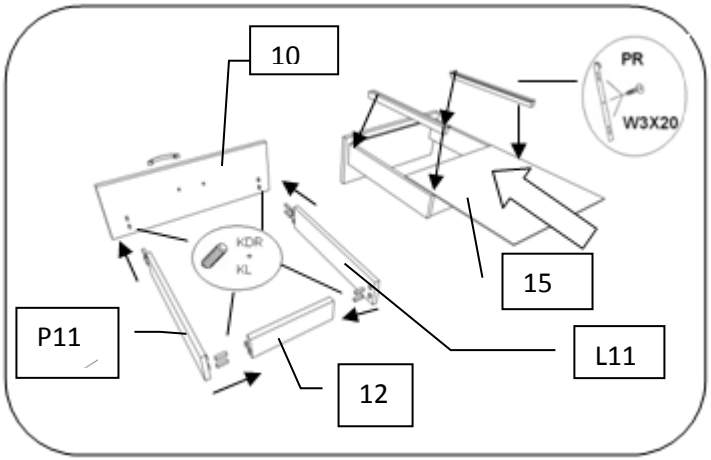

UWAGA !!! Przekątna w meblu musi być sprawdzona

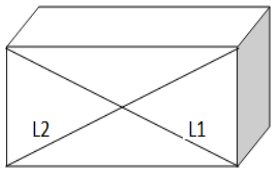

L1=L2 (mm)